ENCASTRÉ MINCE ORIENTABLE DEL

2 HEURES AU FEU
UL-263 • Compatible aux standards ULC/CAN-S-101

GARANTIE **3 ANS**

Intertek

DIMMABLE

FLP3G-8W-30K/40K

SPÉCIFICATIONS TECHNIQUES

- Dimensions : 3 1/2'' dia. x 2 1/4'' H
- Couleurs : WH-Blanc, BK-Noir
- 120 VOLTS / DEL 8 WATTS
- 550 LUMENS
- Degrés Kelvin : 3000K, 4000K, au choix à l'aide du bouton de sélection
- Angle du faisceau : 38° / IRC : > 90
- Trou à percer de 3 1/4''
- Endos fermé, IC pour plafond isolé
- Approuvé pour les endroits humides
- Température de fonctionnement : de -30° à +40°
- Boîte de raccordement et driver inclus

ACCESSOIRES DISPONIBLES

- Cadre de montage **PF-314**
- Rallonge de 6 pi. **FLP-EX6-CCT**

DIMENSIONS DE L' ENCASTRÉ

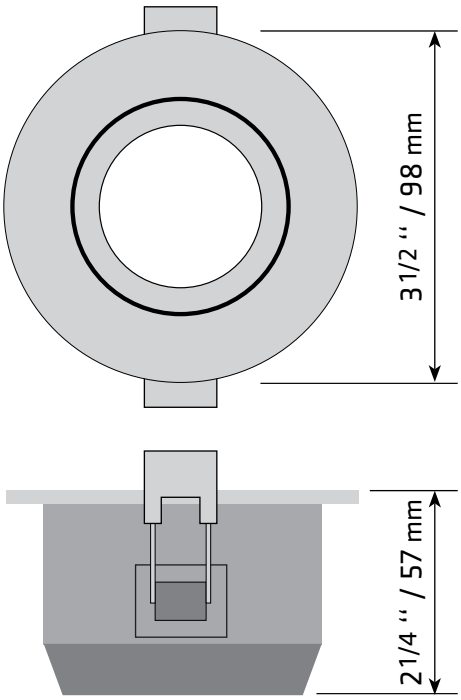

DIMENSIONS DE LA BOÎTE DE RACCORDEMENT

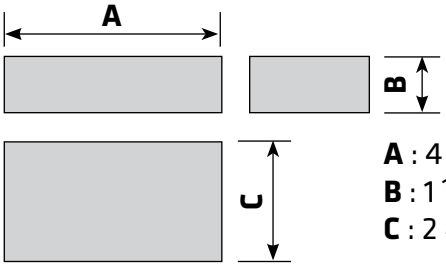

A : 4 3/4'' / 120mm
B : 1 1/4'' / 32mm
C : 2 5/8'' / 67mm

COURBE DE RÉPARTITION D'INTENSITÉ LUMINEUSE

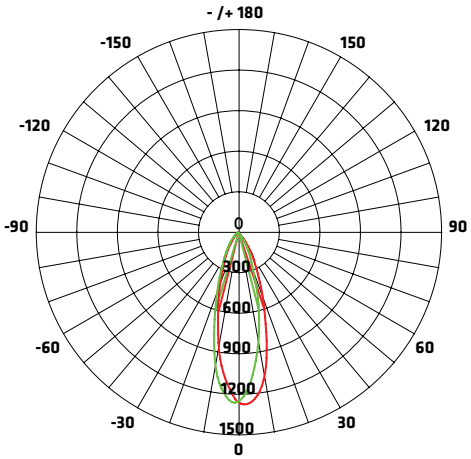

ANGLE MOYEN DU FAISCEAU (50%) : 30.9°
Unité : CD — C0/180,31.7° — C90/270,30.1°

FIGURE AAI

Flux out : 212.1 1m

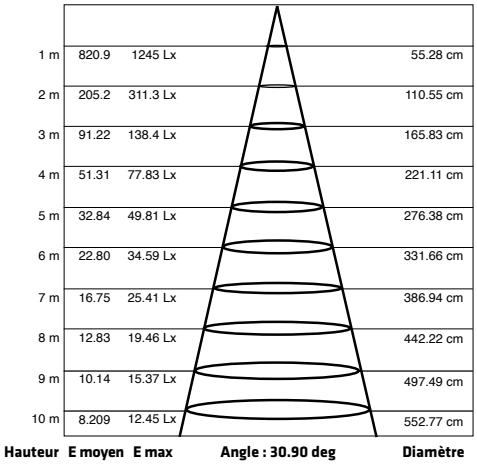

Hauteur	E moyen	E max	Angle : 30.90 deg	Diamètre
1 m	820.9	1245 Lx		55.28 cm
2 m	205.2	311.3 Lx		110.55 cm
3 m	91.22	138.4 Lx		165.83 cm
4 m	51.31	77.83 Lx		221.11 cm
5 m	32.84	49.81 Lx		276.38 cm
6 m	22.80	34.59 Lx		331.66 cm
7 m	16.75	25.41 Lx		386.94 cm
8 m	12.83	19.46 Lx		442.22 cm
9 m	10.14	15.37 Lx		497.49 cm
10 m	8.209	12.45 Lx		552.77 cm

Note : Les courbes indiquent la zone éclairée et la moyenne d'éclairage lorsque le luminaire est à différentes distances.

LUMIFARO
4300, Boul. de la Grande-Allée
Boisbriand, Québec, Canada J7H 1M9

450 979-0667
info@lumifaro.com
www.lumifaro.com

CLIENT :	
PROJET :	
DATE :	

INSTALLATION FACILE

1.

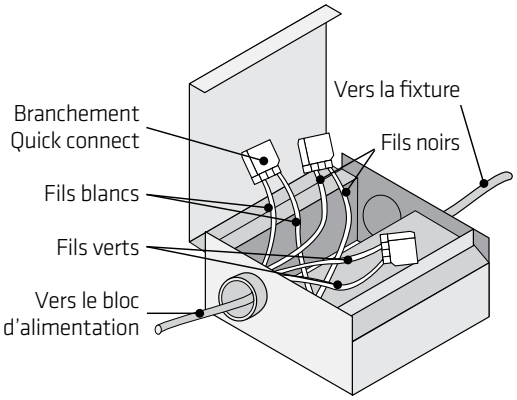

2.

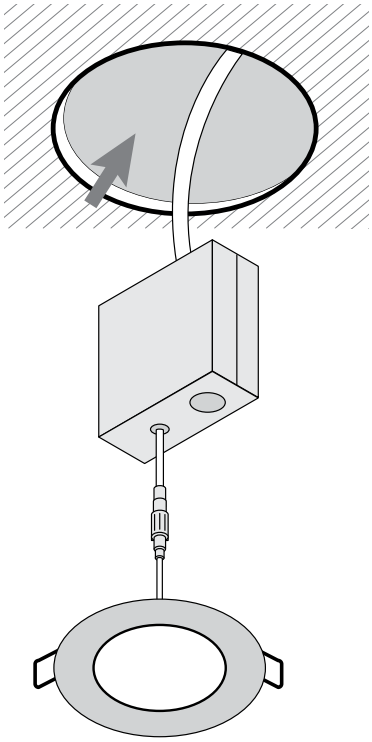

3.

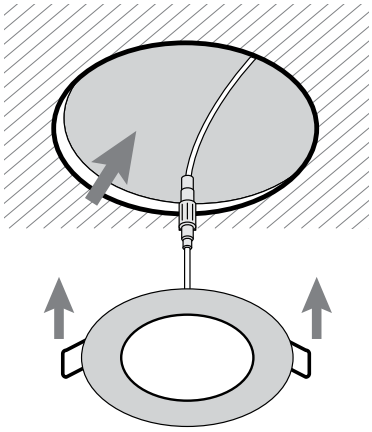

Bien que nos plafonniers DEL ultra-minces soient fonctionnels avec la plupart des dimmers et que ceux-ci affichent un maximum de 150 watts pour les appareils au DEL, il est fortement recommandé de ne pas dépasser 80% de cette capacité afin d'éviter le sautillement de l'éclairage lorsque le dimmer est à sa position la plus basse. Par exemple nous recommandons un maximum de 8 appareils de 6 pouces (total de 120 watts) ou un maximum de 13 appareils de 4 pouces (total de 117 watts).

ATTENTION : TOUJOURS FERMER LE COURANT ÉLECTRIQUE AVANT DE BRANCHER UN APPAREIL AU DEL, sinon le driver en sera affecté.