AMPOULE DEL PAR-38

GARANTIE **3 ANS** | c UL us LISTED UL NO.: 471997 | Pour **LEDPAR38-18W-30K** seulement | **DIMMABLE**

LEDPAR38-18W / 30K ET 40K

SPÉCIFICATIONS TECHNIQUES

- 18 WATTS (équivalent à 150W)
- 120 VOLTS
- 1400 LUMENS
- Degrés Kelvin : 3000K / 4000K
- Angle du faisceau : 38°
- IRC : 80
- Couleur de l'ampoule : 3000K Blanc / 4000K blanc ou noir

DIMENSIONS

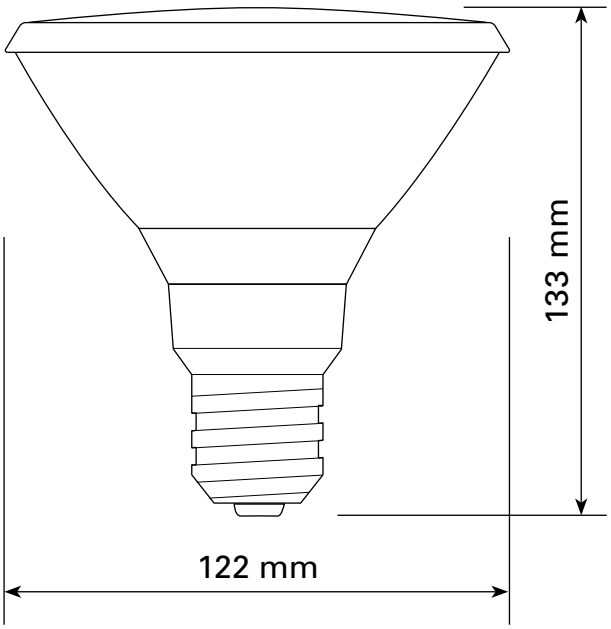

COURBE DE RÉPARTITION D'INTENSITÉ LUMINEUSE

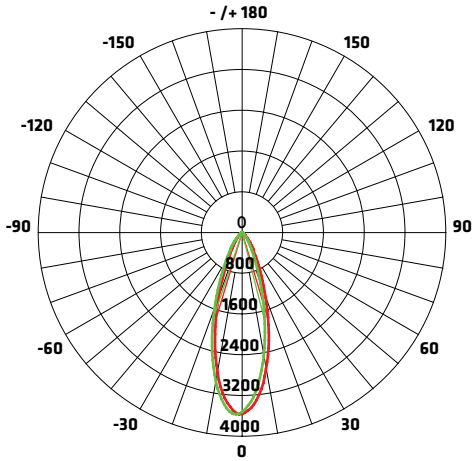

ANGLE MOYEN DU FAISCEAU (50%) : 33.4°

Unité : CD — C0/180,33.7° — C90/270,33.0°

FIGURE AAI

Flux out : 727.9 1m

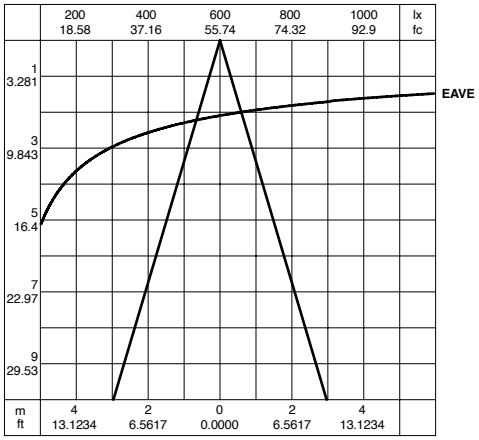

Note : Les courbes indiquent la zone éclairée et la moyenne d'éclairage lorsque le luminaire est à différentes distances.

Bien que nos plafonniers DEL ultra-minces soient fonctionnels avec la plupart des dimmers et que ceux-ci affichent un maximum de 150 watts pour les appareils au DEL, il est fortement recommandé de ne pas dépasser 80% de cette capacité afin d'éviter le sautillement de l'éclairage lorsque le dimmer est à sa position la plus basse. Par exemple nous recommandons un maximum de 8 appareils de 6 pouces (total de 120 watts) ou un maximum de 13 appareils de 4 pouces (total de 117 watts).

LUMIFARO

4300, Boul. de la Grande-Allée
Boisbriand, Québec, Canada J7H 1M9

450 979-0667
info@lumifaro.com
www.lumifaro.com

CLIENT :	
PROJET :	
DATE :	