ENCASTRÉ MINCE ORIENTABLE DEL

2 HEURES AU FEU UL-263 | DURÉE DE VIE MOYENNE **50 000** HEURES | Intertek | **DIMMABLE**

FLP4R-10W-30K / 40K

SPÉCIFICATIONS TECHNIQUES

- Dimensions : 4 7/8'' dia. x 1 5/8'' H
- Couleurs : WH-Blanc, BK-Noir
- 120 VOLTS / DEL 10 WATTS
- 750 LUMENS
- **Degrés Kelvin : 3000K, 4000K au choix à l'aide du bouton de sélection**
- Angle du faisceau : 38° / IRC : > 80
- Degré de rotation : 90˚
- Trou à percer de 4 1/8'' ou 4 1/4''
- Endos fermé, IC pour plafond isolé
- Approuvé pour les endroits humides
- Température de fonctionnement : de -25°C à +45°C
- Boîte de raccordement et driver inclus

ACCESSOIRES DISPONIBLES

- Cadre de montage **PF-414** ou **PF-418**

DIMENSIONS DE L' ENCASTRÉ

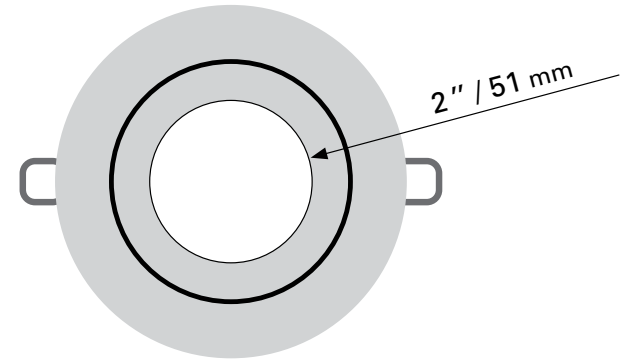

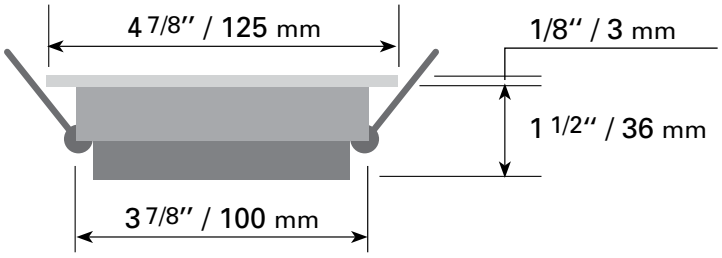

DIMENSIONS DE LA BOÎTE DE RACCORDEMENT

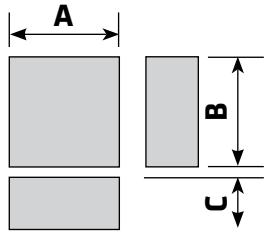

A : 3 3/8'' / 85mm
B : 3 3/8'' / 85mm
C : 1 1/4'' / 32mm

COURBE DE RÉPARTITION D'INTENSITÉ LUMINEUSE

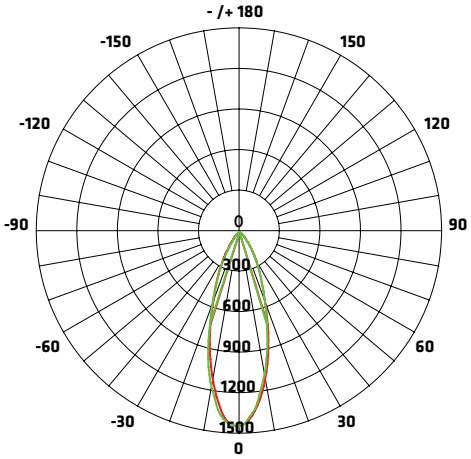

ANGLE MOYEN DU FAISCEAU (50%) : 36.5°

Unité : CD — C0/180,36.5° — C90/270,36.5°

FIGURE AAI

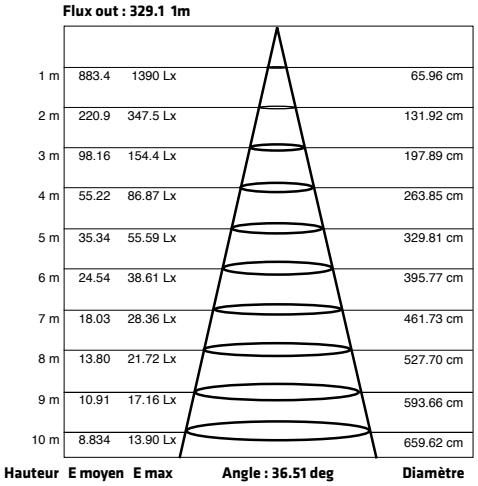

Note : Les courbes indiquent la zone éclairée et la moyenne d'éclairage lorsque le luminaire est à différentes distances.

LUMIFARO

4300, Boul. de la Grande-Allée
Boisbriand, Québec, Canada J7H 1M9

450 979-0667
info@lumifaro.com
www.lumifaro.com

CLIENT :	
PROJET :	
DATE :	

INSTALLATION FACILE

1.

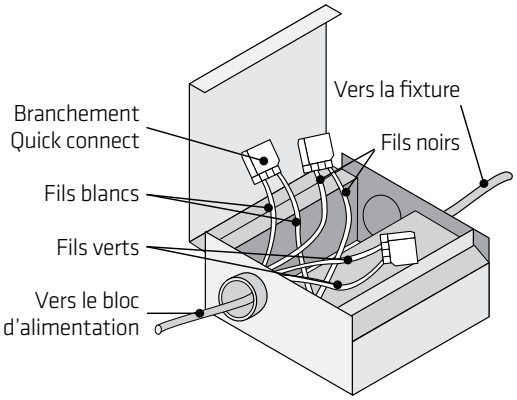

2.

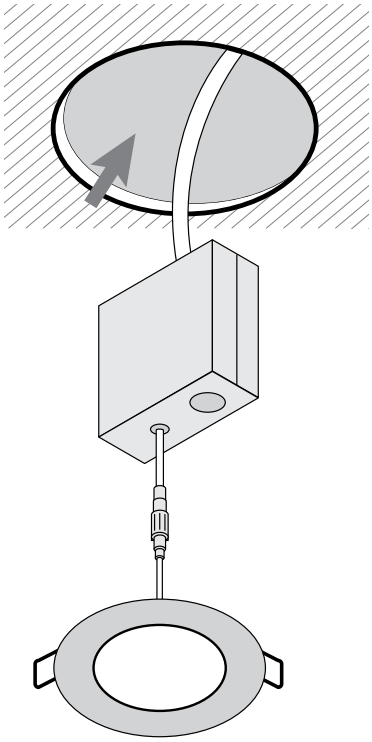

3.

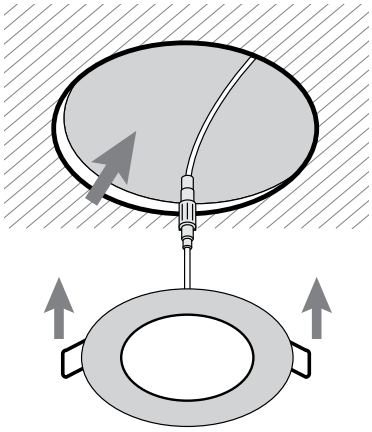

Bien que nos plafonniers DEL ultra-minces soient fonctionnels avec la plupart des dimmers et que ceux-ci affichent un maximum de 150 watts pour les appareils au DEL, il est fortement recommandé de ne pas dépasser 80% de cette capacité afin d'éviter le sautillement de l'éclairage lorsque le dimmer est à sa position la plus basse. Par exemple nous recommandons un maximum de 8 appareils de 6 pouces (total de 120 watts) ou un maximum de 13 appareils de 4 pouces (total de 117 watts).

ATTENTION : TOUJOURS FERMER LE COURANT ÉLECTRIQUE AVANT DE BRANCHER UN APPAREIL AU DEL, sinon le driver en sera affecté.