FINITIONS

4821

FINITION PROFONDE FIXE

DEL-10W
Pour plafond isolé ou non isolé

50W-PAR-20 HALOGÈNE
Pour plafond non isolé seulement

POUR BOÎTIER 4''

SPÉCIFICATIONS TECHNIQUE

- Couleurs : WH-CH-Blanc / Chrome
- Angle d'ajustement du faisceau : ø˚

BOÎTIERS REQUIS

1. **Pour plafond isolé ou non isolé**
   - Boîtier PR-400-IC + cadre de montage PF-414

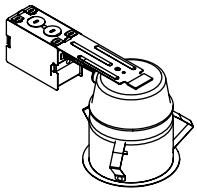

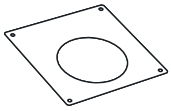

2. **Pour plafond isolé** (cadre de montage non requis)
   - Boîtier IB-400

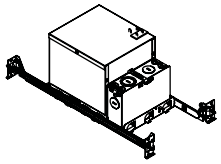

3. **Boîtier commercial** (cadre de montage non requis)
   (Non recommandé pour plafond isolé)
   - Boîtier NC-400

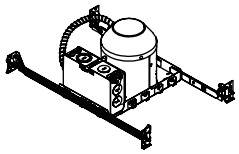

DIMENSIONS / FINITION

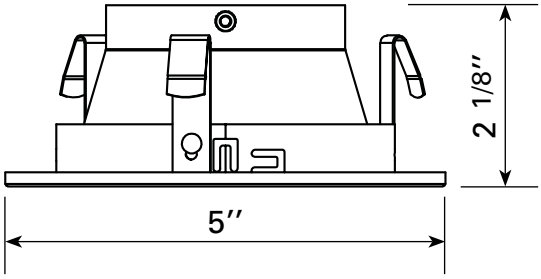

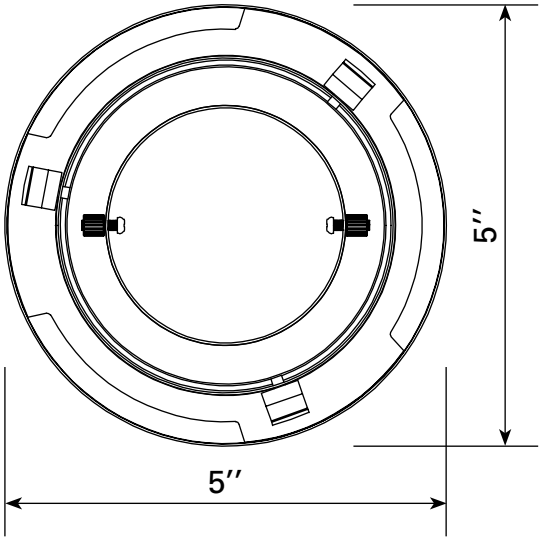

LUMIFARO
4300, Boul. de la Grande-Allée
Boisbriand, Québec, Canada J7H 1M9

450 979-0667
info@lumifaro.com
www.lumifaro.com

CLIENT :	
PROJET :	
DATE :	